Abschlussprofile STS mini Flex Silber

Artikel-Nr.	Stärke	Breite	Länge
45655/0660	**0 mm**	**20,5 mm**	**2700 mm**

Abschlussprofil für Höhen von 3,9 – 7,6 mm

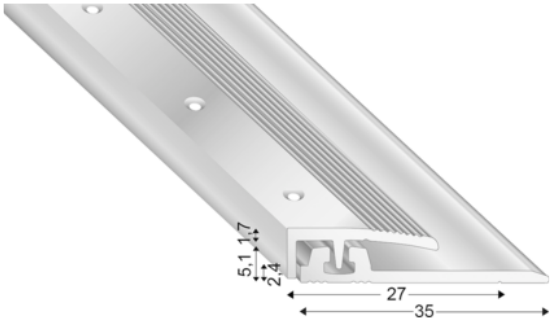

EIGENSCHAFTEN

SPEZIFIKATION

Breite	**20,5 mm**
Länge	**2 700 mm**
Gewicht	**0,566 kg**
Boden	
Modell	**STS mini Flex**
Profiltyp	**Abschlussprofil**
Oberfläche	**Silber**
Material	**Aluminium**
Anwendung	**Für LVT und Designbeläge**
Merkmal	**Höhenverstellbar** **Schwenkbar**

mehr Informationen http://www.frischeis.at/shop/boden/boden-zubehor/profile/abschlussprofile-sts-mini-flex-silber~p6929331

QR-Code scannen und direkt zur Produktseite in unserem Online-Shop gelangen.