Dana Rohtür Komfort Hartfaserdeck Röhrenspan - Anleimer Eiche 3seitig

Artikel-Nr.	Stärke	Länge	Breite
30148/2750	**39 mm**	**2 050 mm**	**750 mm**

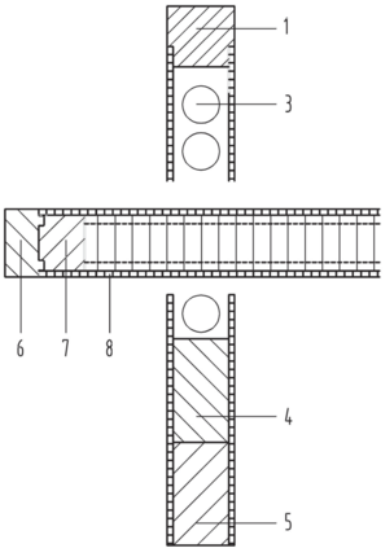

Legende Skizze:

1) Eiche ungefälzt
3) Röhrenspan
4) Fichte 56mm
5) Fichte 51mm
6) Eiche ungefälzt
7) Fichte
8) Holzwerkstoffdeckplatte 3,5mm

EIGENSCHAFTEN

SPEZIFIKATION

Stärke	**39 mm**
Breite	**750 mm**
Länge	**2 050 mm**
Gewicht	**32,1 kg**

Tür	
Serie	**Rohtür**
Oberfläche	**roh & unfurniert**
Holzart	**Hartfaserdeckplatte**
Innenlage	**Röhrenspan**
Kantenausführung	**stumpf & ungefälzt**
Klimaklasse	**A**
Längenkürzbarkeit	**80 mm**

mehr Informationen http://www.frischeis.at/shop/tur/rohtur/rohtur/dana-rohtur-komfort-hartfaserdeck-rohrenspan---anleimer-eiche-3seitig~p16576645

QR-Code scannen und direkt zur Produktseite in unserem Online-Shop gelangen.